ペーパーレスレコーダ GR200

- 記録データをパソコンで管理できます
- 稼働部磨耗による故障がありません
- 多点記録が可能です
- ランニングコストが下がります
- 長時間記録が可能です
- 電源不要 USB 通信ケーブル

形 名

GR2 □□-0 □ M0 00 00 □ 0 - 2 0		GR200 パネル取付: 160×144×185mm(横×縦×奥行), ポータブル: 160×179×206.6mm(横×縦×奥行)
入力点数	09	9 点
	18	18 点
電源電圧	0	100～240V AC
容量 1 (取り付け方法/表示言語)	A	パネル取り付け/ 和文表示
	B	パネル取り付け/ 英文表示
	C	ポータブル/ 和文表示
	D	ポータブル/ 和文表示
容量 2	M0	マルチレンジ
容量 3	00	無
容量 4	00	無
オプション	0	無
	1	DI/DO(10) (*1)
	2	DI/DO(18), C5 (*2)
	3	DI/DO(10), DI/DO(18), C5 (*1)
	4	E-net (*3)
	5	DI/DO(10), E-net (*1, 3)
	6	DI/DO(18), C5, E-net (*2, 3)
	7	DI/DO(10), E-net, DI/DO(18), C5, E-net (*1, 3)
特注番号	0	無(特注製品の場合, 採番します)
取扱説明書	2	和英(CD-ROM)
神港 ID	0	

オプション記号	内容
DI	5 点(無電圧接点入力)
DO(10)	10 点(1a 接点出力)
DO(18)	18 点(オ-プンコレクタ出力)
C5	通信 RS-485
E-net	イーサネット

□部の仕様を枠内からいずれかご指定ください。

(*1)GR218 (18 点式)は付加できません

(*2)GR209 (9 点式)は付加できません

(*3)ポータブル形は付加できません

定格目盛

入力種類		入力レンジ
熱電対	K	-200.0～1370.0℃
	E	-200.0～800.0℃
	J	-200.0～1100.0℃
	T	-200.0～400.0℃
	R	0.0～1760℃
	S	0.0～1760℃
	B	400.0～1760.0℃
	N	0.0～1300.0℃
	W	0.0～1760.0℃
	Fe-Cu・Ni	-200.0～900.0℃
	Cu-Cu・Ni	-200.0～400.0℃
	Platinel	0.0～1300.0℃
測温抵抗体	JPt100	-200.0～600.0℃
	Pt100	-200.0～600.0℃
直流電圧	50mV	0.00～50.00mV
	500mV	0.0～500.0mV
	1~5V	1.000～5.000V
	0~5V	0.000～5.000V

ご注文例

GR2□□－0□M00000□0－20

- 入力点数 ： 09：9点、18：18点
- 電源電圧 ： 0：100-240V ac
- 容量1（取付方法/表示言語） ： A：パネル取付/和文表示
  B：パネル取付/英文表示
  C：ポータブル/和文表示
  D：ポータブル/英文表示
- 容量2 ： M0：Multi-range
- 容量3 ： 無し
- 容量4 ： 無し
- オプション ： 0：無し
  (*1) 1：DI/DO(10)
  (*2) 2：DI/DO(18)・C5
  (*1) 3：DI/DO(10)・DI/DO(18)・C5
  (*3) 4：E-net
  (*1, 3) 5：DI/DO(10)・E-net
  (*2, 3) 6：DI/DO(18)・C5・E-net
  (*1, 3) 7：DI/DO(10)・DI/DO(18)・C5・E-net
- 特注番号 ： 0：無し
  特注製品において採番されます
- 取扱説明書 ： 2：和英(CD-ROM)
- 神港ID

(*1): GR218(18 点式)は付加できません
(*2): GR209(9 点式)は付加できません
(*3): ポータブル形は付加できません

標準仕様

測定点数	いずれか指定: GR209(入力: 9 点), GR218(入力: 18 点)
入 力	マルチレンジ方式(種類は選択可能) ・熱電対 : K, E, J, T, R, S, B, N, W, Fe-Cu・Ni, Cu-Cu・Ni, Platinel ・測温抵抗体 : Pt100, JPt100 ・直流電圧 : +50mV, +500mV, +5V ・直流電流 : 10Ωシャント抵抗(別売品)を外付けで対応
レンジ設定	キー操作により入力の種類，範囲を設定
スケール設定	キー操作によりスケールの最小値，最大値，単位を設定
測定周期	100msec 周期(9 点/18 点)
最大入力電圧	熱電対，測温抵抗体，直流電圧: DC ±10V(連続)
基準接点補償誤差	K, E, J, T, N, Fe-Cu・Ni, Cu-Cu・Ni, Platinel: ±0.5℃ (但し, 0℃以上測定時) R, S, B, W: ±1.0℃ (但し, 0℃以上測定時)
入力抵抗	熱電対入力，直流電圧入力: 約 1MΩ (電源 OFF 時約 100kΩ)
許容信号源抵抗	熱電対入力 : 1kΩ以下 測温抵抗体入力: 1 線あたり 10Ω以下(3 線式の各抵抗が安定していること)
記録周期	1 秒～12 時間
記録情報	トレンドデータ，イベントデータ，積算値データ設定値ファイル
書込周期	1 分～12 時間
外部記録媒体	CF カード最大 1GB(BUFFALO 製 RCF-X512MY, RCF-X1GY 推奨) ※本体に CF カードは付属しておりません
フォーマット	FAT16 または FAT
記録方法	アスキーまたはバイナリのいずれかの形式をキー操作選択
表示部	5.7 形 TFT カラーLCD(320×240 ドット) トレンド表示色: 14 色(任意設定)
運転画面	キー操作にて画面切替え。4 グループ切替表示可能 (最大 10 チャンネル/1 グループ) トレンド表示画面，バーグラフ表示画面，アナログメータ表示画面，デジタル表示画面，積算値表示画面，イベントサマリ表示画面， イーサネットログ表示画面(オプション: E-Net)，パラメータ表示，タグ表示，ヒストリカルトレンド表示
警 報	設定数 ： 各チャンネル最大 4 設定 警報種類: 上限，下限 表示 ： 警報発生時デジタル表示部に状態(警報種類)を表示。アラームサマリに履歴表示
材質・色	前面およびケース: PC-ABS 色: 黒
質 量	約 1.5kg(パネル取付) 約 1.9kg(ポータブル)

付属機能	記録レンジ任意設定 : チャンネル毎に記録レンジ設定可能 入力種類設定 : チャンネル毎に入力種類設定が可能. 但し, 2 チャンネル毎の同一入力種類設定となる スキップ機能 : 任意のチャンネルの表示・記録をスキップさせる トレンド表示 : 時刻表示, 警報表示,コンパクトフラッシュの使用容量表示 TAG 名表 : チャンネル毎, TAG 名を表示(最大 8 文字) 画面名称表示 : 画面名称を表示(最大 16 文字) 単位作成 : 工業単位を任意に作成可(最大 7 桁, 12 種類) スケーリング機能 : 直流電圧入力の場合に任意にスケーリングが可能 PV シフト : 指示値のゼロ点および傾きをシフトさせる 入力フィルタ : チャンネル毎に入力の急激な振れを抑える機能 バーンアウト機能 : 熱電対, 測温抵抗体入力が断線時, 100%側へ振り切らせて表示する ヒストリカルトレンド表示 : 画面をスクロールしコンパクトフラッシュの保存データを再生表示する
絶縁抵抗	各端子ー接地間 500V DC 100MΩ
耐電圧	入力端子相互間 500V AC 1 分間 電源端子 - 接地間 2000V AC 1 分間 電源端子 - 入力間 500V AC 1 分間 入力端子 - 接地間 500V AC 1 分間 警報端子(接点出力) - 接地間 2000V AC 1 分間 警報端子(接点出力)相互間 750V AC 1 分間 警報端子(オープンコレクタ) - 接地間 500V AC 1 分間 通信端子 - 接地間 500V AC 1 分間
電源電圧	100～240V AC 50/60Hz
許容電圧変動範囲	90～264V AC
周囲温度	0～50℃ (パネル取付イーサネット機能なし) 0～40℃ (パネル取付イーサネット機能付) 0～40℃ (ポータブル)
周囲湿度	20～80%RH(結露不可)
取付方式	パネル埋込またはポータブル
外形寸法	パネル取付: W160×H144×D185mm ポータブル: W160×H179×D206.6mm

オプション

警報出力 [DI/D0(10)] [DI/D0(18),C5]	いずれか指定 ・DI/D0(10) : リレー出力 10 点 + DI 入力 5 点 ・DI/D0(18), C5 : オープンコレクタ出力 18 点+DI 入力 5 点+RS485 通信 リレー出力(10 点) -------- 1a 接点 接点容量 ・(D01) : 3A 150V AC(抵抗負荷)または 3A 30V DC(抵抗負荷) ・(D02～D10) : 3A 240V AC(抵抗負荷)または 3A 30V DC(抵抗負荷) 無電圧接点入力(5 点)---------- ON パルス幅: 200msec 以上 OFF パルス幅: 200msec 以上 オープンコレクタ出力(18 点)----- 0.1A 30V DC
通信機能[C5]	電気的仕様: EIA RS-485 準拠 プロトコル: MODBUS(RTU) 通信速度 : 9600, 19200bps
イーサネット[E-net]	伝送速度 : 10Mbps 伝送方式 : ベースバンド 最大ネットワーク長, または最大ノード間隔 : 500m(カスケード 4 段) 最大セグメント長 : 100m(ノード – HUB 間) 接続ケーブル : UTP(シールドなしツイストペア)22-26AWG プロトコル : TCP/IP

端子配列

●入力端子配列

9 点入力

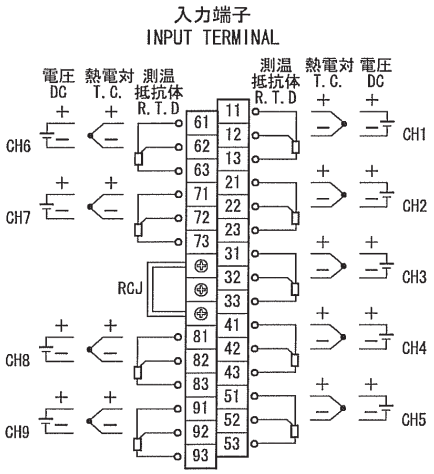

18 点入力

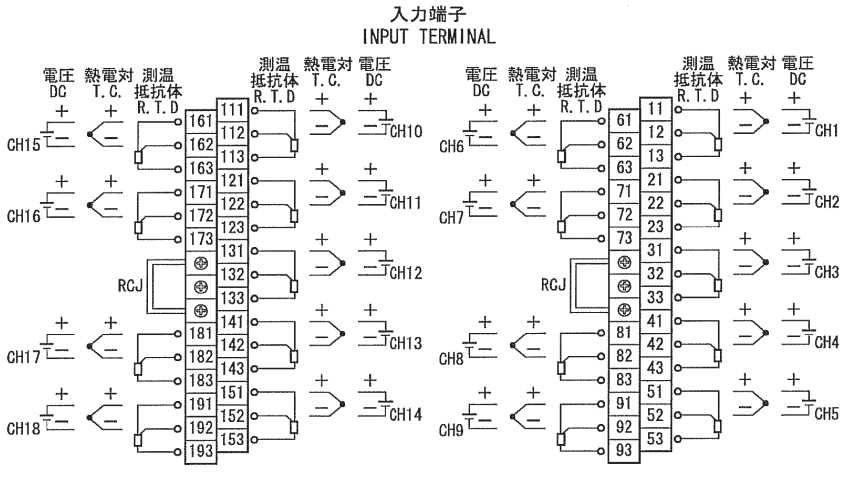

●警報出力/ DI 入力端子

入力 9 点仕様のみ

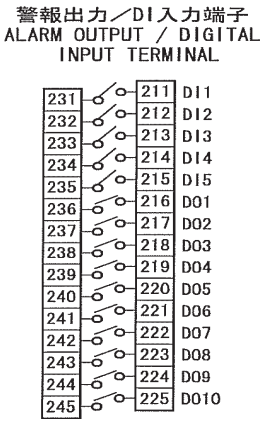

●DIO 端子(D-Sub)

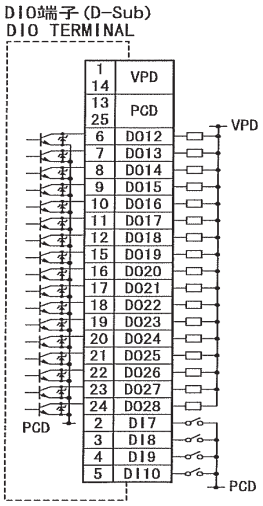

●電源端子

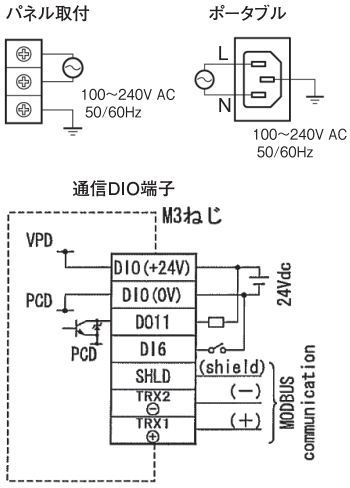

・本器は電源スイッチ，遮断器およびヒューズを内蔵していません。
必ず上記の装置類を，本器の近くに別途設けてください。

■推奨端子について

下記のような，M3 のねじに適合する絶縁スリーブ付圧着端子を使用してください。
締付トルクは 0.63N･m を指定してください。

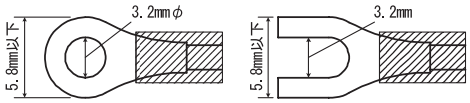

外形寸法(単位: mm)

●パネル取付形

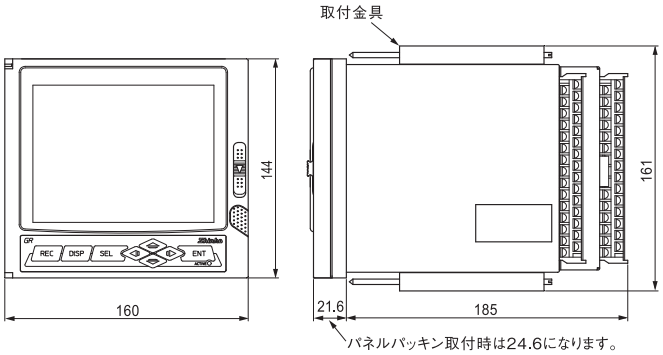

●ポータブル形

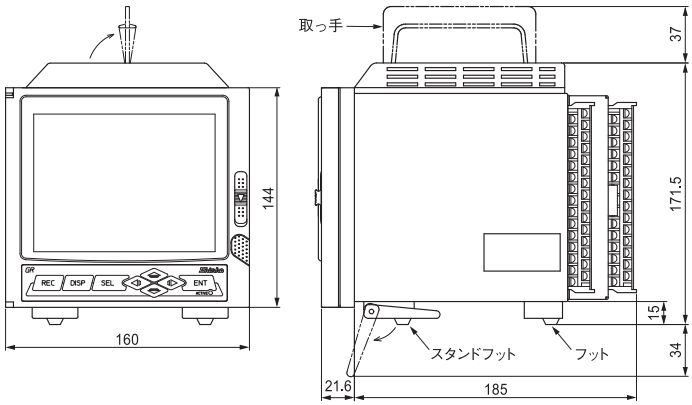

パネルカット(単位: mm)

・単独取り付時

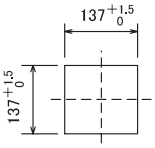
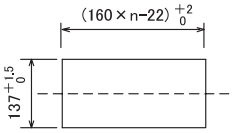
・左右密着取り付時