For the English manual, see the reverse.

取扱説明書

プログラム指示調節計 **PCB1**

No. PCB11JE3　2019.11

Shinko 神港テクノス株式会社 [本 社] 〒562-0035 大阪府箕面市船場東２丁目５番１号　TEL: (072)727-4571　FAX: (072)727-2993　[URL] http://www.shinko-technos.co.jp
[大阪営業所] TEL: (072)727-3991 FAX: (072)727-2991　[東京営業所] TEL: (03)5117-2021 FAX: (03)5117-2022　[名古屋営業所] TEL: (052)957-2561 FAX: (052)957-2562

詳細な使用方法およびオプションについては PCB1 取扱説明書（詳細版）を参照してください。PCB1 取扱説明書（詳細版）は，下記弊社 Web サイトよりダウンロードしてください。
http://www.shinko-technos.co.jp→サポート・ダウンロード→ダウンロード→取扱説明書のダウンロードをクリック

このたびは，プログラム指示調節計 [PCB1](以下，本器)をお買い上げ頂きましてまことにありがとうございました。この取扱説明書(以下，本書)は，本器の設置方法，機能，操作方法を簡単に説明したものです。本書をよくお読み頂き，十分理解されてからご使用くださいますようお願い致します。また，誤った取り扱いによる事故防止のため，本書は最終的に本器をお使いになる方のお手元に，確実に届けられるようお取り計らいください。

安全上のご注意(ご使用前に必ずお読みください。)

安全上のご注意では，安全注意事項のランクを「警告」,「注意」として区分しています。

⚠ 警 告: 取扱いを誤った場合，危険な状況が起こりえて，人命や重大な障害にかかわる事故の起こる可能性が想定される場合。

⚠ 注 意: 取扱いを誤った場合，危険な状況が起こりえて，中程度の障害や軽傷を受ける可能性が想定される場合および機器損傷の発生が想定される場合。

⚠ 警 告

・感電および火災防止のため，弊社のサービスマン以外は本器内部に触れないでください。
・感電，火災事故および機器故障防止のため，部品の交換は弊社のサービスマン以外は行わないでください。

⚠ 安全に関するご注意

・正しく安全にお使いいただくため，ご使用の前には必ず本書をよくお読みください。
・本器は，産業機械・工作機械・計測機器に使用される事を意図しています。代理店または弊社に使用目的をご提示の上，正しい使い方をご確認ください。(人命にかかわる医療機器等には，ご使用にならないでください。)
・本器の故障や異常でシステムの重大な事故を引き起こす場合には，事故防止のため，外部に過昇温防止装置などの適切な保護装置を設置してください。また，定期的なメンテナンスを弊社に依頼(有償)してください。
・本書に記載のない条件・環境下では使用しないでください。本書に記載のない条件・環境下で使用された場合，物的・人的損害が発生しても，弊社はその責任を負いかねますのでご了承ください。

⚠ 取付け上のご注意

[本器は，次の環境仕様で使用されることを意図しています。(IEC61010-1)]
・過電圧カテゴリⅡ，汚染度2
[本器の使用は，下記のような場所でご使用ください。]
・塵埃が少なく，腐蝕性ガスのないところ。
・可燃性，爆発性ガスのないところ。
・機械的振動や衝撃の少ないところ。
・直射日光があたらず，周囲温度が-10～55 ℃で急激な温度変化および氷結の可能性がないところ。
・湿度が35～85 %RHで，結露の可能性がないところ。
・大容量の電磁開閉器や，大電流の流れている電線から離れているところ。
・水，油および薬品またはそれらの蒸気が直接あたる恐れのないところ。
・制御盤に設置する場合，制御盤の周囲温度ではなく，本器の周囲温度が 55 ℃を超えないようにしてください。本器の電子部品（特に電解コンデンサ）の寿命を縮める恐れがあります。

⚠ 輸出貿易管理令に関するご注意

大量破壊兵器(軍事用途・軍事設備等)で使用される事がないよう，最終用途や最終客先を調査してください。
尚，再販売についても不正に輸出されないよう，十分に注意してください。

仕 様

電源電圧	100～240 V AC 50/60 Hz　許容変動範囲 85～264 V AC 24 V AC/DC 50/60 Hz　許容変動範囲 20～28 V AC/DC
基準精度 (周囲温度 23 ℃, パネル面個別取付において)	熱電対: 各入力スパンの±0.2 %±1 デジット以内。ただし，R, S 入力 0～200 ℃(32～392 ℉)は±6 ℃(12 ℉)以内 B 入力 0～300 ℃(32～572 ℉)は精度保証範囲外 K, J, E, T, N 入力 0 ℃(32 ℉)未満は，入力スパンの±0.4 %±1 デジット以内 測温抵抗体: 各入力スパンの±0.1 %±1 デジット以内 直流電流・直流電圧入力: 各入力スパンの±0.2 %±1 デジット以内
周囲温度の影響	各入力スパンの 50 ppm/℃以内
入力サンプリング周期	125 ms
時間精度	設定時間の±0.5 %以内
消費電力	100～240 V AC 約 8 VA 以下(オプション最大付加時約 11 VA 以下) 24V AC　約 5 VA 以下(オプション最大付加時約 8 VA 以下) 24V DC　約 5 W 以下(オプション最大付加時約 8 W 以下)
周囲温度	-10～55 ℃(ただし，氷結および結露のないところ)
周囲湿度	35～85 %RH(ただし，結露のないところ)
質 量	約 220 g
付属品	取付具 1 組 簡易版取扱説明書 1 部

制御出力 OUT1	リレー接点: 1a　制御容量　3 A 250 V AC(抵抗負荷) 1 A 250 V AC(誘導負荷 cosφ=0.4) 電気的寿命 10 万回，最小適用負荷 10 mA 5 V DC 無接点電圧(SSR 駆動用): 12 V DC±15 %，最大 40 mA(短絡保護回路付) 直流電流: 4～20 mA DC(分解能 12000)，負荷抵抗 最大 550 Ω
イベント出力 EV□ (オプション EV2, EV3D□, EI)	リレー接点: 1a　制御容量　3 A 250 V AC(抵抗負荷) 1 A 250 V AC(誘導負荷 cosφ=0.4) 電気的寿命 10 万回，最小適用負荷 10 mA 5 V DC
制御出力 OUT2 [オプション EV2(DR), DS, DA, EV3D□]	リレー接点: 1a　制御容量　3 A 250 V AC (抵抗負荷) 1 A 250 V AC(誘導負荷 cosφ=0.4) 電気的寿命 10 万回，最小適用負荷 10 mA 5 V DC (オプション EV2 付加時，イベント出力 EV2 割付選択で 020 を選択した場合) 無接点電圧(SSR 駆動用): 12 V DC±15 %，最大 40 mA(短絡保護回路付) 直流電流: 4～20 mA DC(分解能 12000)，負荷抵抗 最大 550 Ω
伝送出力 (オプション EIT)	出 力: 4～20 mA DC(分解能 12000), 負荷抵抗 最大 550 Ω 出力精度: 伝送出力スパンの±0.3 %以内 応答時間: 400 ms+入力サンプリング周期(0 %→90 %)
絶縁電源出力 (オプション P24)	出力電圧: 24 V±3 V DC(負荷電流 30 mA DC 時) リップル電圧: 200 mV DC 以内(負荷電流 30 mA DC 時) 最大負荷電流: 30 mA DC

外形寸法図(単位: mm)

(　): 取付具または端子カバー(別売品)取り付け時の寸法です。

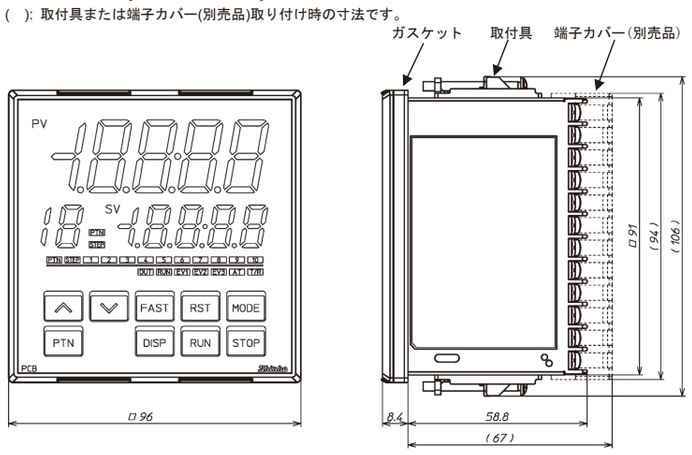

(図 1)

パネルカット図(単位: mm)

⚠ 注 意

横方向密接取付の場合，防滴防塵 IP66 仕様を満たしません。
取付具の締め付けトルクは，0.1 N·m を指定してください。

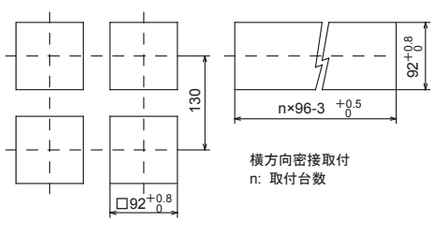

(図 2)

各部の名称とはたらき

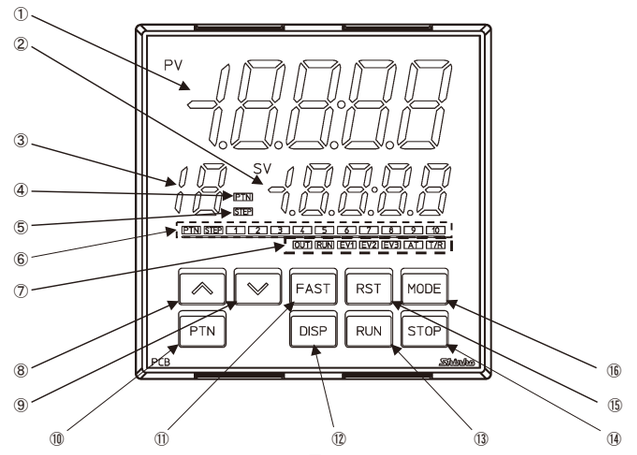

(図 3)

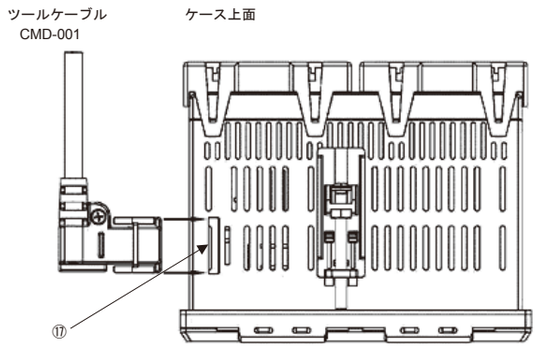

(図 4)

表示器・表示灯

①	PV 表示器 (赤色)	運転モード時，現在値(PV)を表示します。 設定モード時，設定キャラクタを表示します。 プログラム制御でウエイト動作中またはホールド中，点滅します。
②	SV 表示器 (緑色)	運転モード時，目標値(SV)/出力操作量(MV)/残時間(TIME)のいずれかを表示します。 電源 OFF 時の表示状態を保持します。 設定モード時，設定値を表示します。
③	PTN/STEP 表示器 (橙色)	パターン番号またはステップ番号を表示します。 DISP を押す毎に，パターン番号またはステップ番号の表示が，PTN/STEP 表示器と PTN/STEP 表示灯で交互に切り替わります。 ステップ番号を表示時，ウエイト動作中，点滅します。 通信プロトコル選択で設定値デジタル受信器を選択した場合，r を表示します。
④	PTN 表示灯 (橙色)	PTN/STEP 表示器にパターン番号を表示時，点灯します。
⑤	STEP 表示灯 (橙色)	PTN/STEP 表示器にステップ番号を表示時，点灯します。
⑥	PTN/STEP 表示灯 (緑色)	パターン番号またはステップ番の LED が点灯します。 PTN/STEP 表示器がパターン番号を表示している場合ステップ番号の LED が点灯します。PTN/STEP 表示器がステップ番号を表示している場合パターン番号の LED が点灯します。 DISP を押す毎に，パターン番号またはステップ番号の表示が，PTN/STEP 表示灯と PTN/STEP 表示器で交互に切り替わります。

動作表示灯

⑦	OUT(緑色)	制御出力 OUT1 が ON の時，点灯します。 直流電流出力の場合，125 ms 周期で MV に応じて点滅します。
	RUN(橙色)	プログラム制御実行中，点灯します。 プログラム制御ホールド中または定値制御実行中，点滅します。
	EV1(赤色)	イベント出力 EV1 が ON の時，点灯します。
	EV2(赤色)	イベント出力 EV2[オプション: EV2, EV3(DR)]が ON の時，点灯します。制御出力 OUT2[冷却出力(オプション: EV2, DS, DA または EV3D□)]が ON 時，点灯します。 直流電流出力(オプション: DA または EV3DA)の場合，125 ms 周期で MV に応じて点滅します。
	EV3(赤色)	イベント出力 EV3(オプション: EV3D□, EI)が ON の時，点灯します。
	AT(橙色)	AT 実行中，点滅します。
	T/R(橙色)	シリアル通信(オプション: C5W, C5)で TX(送信)出力時，点灯します。

キー，コネクタ

⑧	アップキー	設定モード時，数値を増加させます。 プログラム制御実行中に約 1 秒押し続けると，時間の進行を一時停止し，その時点の SV で制御を行います(ホールド機能)。
⑨	ダウンキー	設定モード時，数値を減少させます。
⑩	パターンキー	プログラム制御停止(スタンバイ)中，設定または実行するプログラムパターン番号を選択します。 プログラム制御実行中に押すと，モニタモードに移行します。 モニタモード時，表示項目を切り替えます。
⑪	ファストキー	設定モード時，数値設定の増減速度を速くします。 プログラム制御実行中，ステップ時間の進行を 60 倍にします。
⑫	ディスプレイキー	運転モード時，パターン番号またはステップ番号の表示を，PTN/STEP 表示器と PTN/STEP 表示灯で交互に切り替えます。 設定モード時，設定値を登録し，前の設定項目に移行します。
⑬	ランキー	プログラム制御の実行またはホールド時ホールドを解除します。 プログラム制御実行中に約 1 秒押し続けると，実行中のステップを中断し，次のステップへ移行します(アドバンス機能)。
⑭	ストップキー	プログラム制御実行中に約 1 秒押し続けると，プログラム制御を停止します。また，パターンエンド出力を解除します。
⑮	リセットキー	設定モード時，設定値を登録し，運転モードに移行します。
⑯	モードキー	設定モード時，設定値を登録し，次の設定項目に移行します。
⑰	ツールケーブル用コネクタ	別売りのツールケーブル(CMD-001)を接続するコネクタです。コネクタは本器のケース上面にあります。 モニタソフト(SWM-PCB101M)を使用して，外部コンピュータよりステップ SV，ステップ時間，PID，各種設定値の読み出しおよび書き込み，PV，動作状態の読み出し，機能変更を行います。

端子配列

⚠ 注 意

・配線作業時や配線後，端子部を基点としてリード線を引っ張ったり曲げたりしないでください。動作不良などの原因となる可能性があります。
・M3 のねじに適合する絶縁スリーブ付圧着端子を使用してください。端子の締め付けトルクは，0.63 N·m を指定してください。

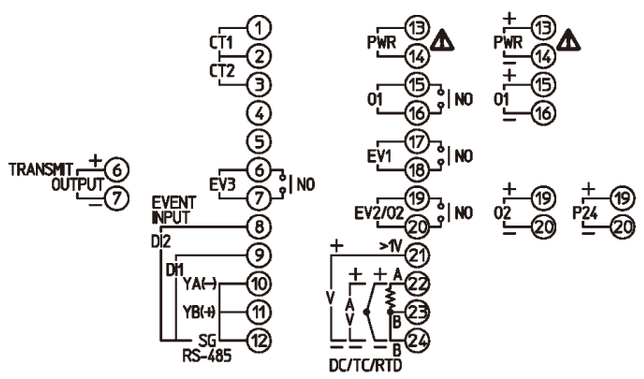

(図 5)

PWR	電源電圧 100～240 V AC または 24 V AC/DC (24 V AC/DC で DC の場合，極性を間違わないようにしてください。)
O1	制御出力 OUT1
EV1	イベント出力 EV1
EV2	イベント出力 EV2[オプション: EV2, EV3(DR)]
O2	制御出力 OUT2(オプション: EV2, DS, DA, EV3D□)
P24	絶縁電源出力 24 V DC(オプション: P24)
TC	熱電対入力
RTD	測温抵抗体入力
DC	直流電流・直流電圧入力
CT1	CT 入力 1(オプション: C5W, EIW, W)
CT2	CT 入力 2(オプション: C5W, EIW, W)
RS-485	シリアル通信 RS-485(オプション: C5W, C5)
EVENT INPUT	イベント入力 DI1(オプション: C5W, EIW, EIT, C5, EI) イベント入力 DI2(オプション: C5W, EIW, EIT, C5, EI)
EV3	イベント出力 EV3(オプション: EV3D□, EI)
TRANSMIT OUTPUT	伝送出力(オプション: EIT)

PCB1 キー操作フローチャート

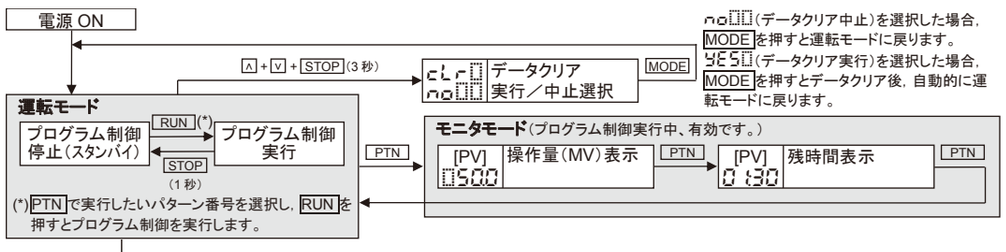

●設定項目について

・rEAP ステップ番号 1 / ステップ SV 設定
・A2□□ EV2 警報動作点設定

左側上段:PV 表示器で設定（選択）キャラクタを表している。
左側下段:SV 表示器で工場出荷初期値を表している。
右側:設定（選択）項目名を表している。

網かけの設定項目は、オプション付加時に表示します。

・(*1): イベント出力 EV□割付選択で、001（上限警報）～012（待機付き上下限警報個別設定）を選択した場合に表示します。
・(*2): イベント出力 EV□割付選択で，004(上下限警報個別設定)，006(上下限範囲警報個別設定)または 012(待機付き上下限警報個別設定)を選択した場合に表示します。
・(*3): イベント出力 EV□割付選択で、015（タイムシグナル出力）を選択した場合に表示します。
・(*4): 通信プロトコル選択で，設定値デジタル受信器(神港標準プロトコル)を選択した場合に表示します。
・(*5): 入力種類選択で，直流電流・直流電圧入力を選択した場合に表示します。
・(*6): イベント出力 EV□割付選択で，001(上限警報)～012(待機付き上下限警報個別設定)[007(絶対値上限警報)，008(絶対値下限警報)を除く]を選択した場合に表示します。

●キー操作について

・各設定（選択）項目の設定（選択）は，∧と∨で行い，MODE または DISP で登録します。
・MODE :MODE を押すと，矢印の方向へ移行します。
・DISP :MODE を押した時と逆の方向へ移行します。
・MODE (3 秒) :MODE を 3 秒間押し続けることを表します。
・∧+MODE :∧と MODE を同時に押すことを表しています。
・∧+∨ (3 秒) :∧と∨を同時に 3 秒間押し続けることを表しています。
・∨+MODE (3 秒) :∨と MODE を同時に 3 秒間押し続けることを表しています。
・∧+∨+MODE (3 秒) :∧と∨と MODE を同時に 3 秒間押し続けることを表しています。
・∧+∨+STOP (3 秒) :∧と∨と STOP を同時に 3 秒間押し続けることを表しています。
・RST :どの項目からでも運転モードに戻ります。

設定モード

パターン設定モード

rEAP ステップ番号 1 / ステップ SV 設定
↓MODE
rTnE ステップ番号 1 / ステップ時間設定
↓MODE
_PId ステップ番号 1 / PID ブロック番号選択
↓MODE
rEAP ステップ番号 2 / ステップ SV 設定
↓MODE
ステップ 2～10 の設定項目を表示します。
_PId ステップ番号 10 / PID ブロック番号選択
↓MODE
rEPT リピート回数設定
↓MODE
cHIn パターン連結選択
↓MODE
最初の設定項目へ戻る

PTN/STEP 表示器に選択したパターン番号を表示します。
PTN/STEP 表示灯にステップ番号が点灯します。

イベント設定モード

A1□□ EV1 警報動作点設定
↓MODE (*1)
A1HY EV1 上限警報動作点設定
↓MODE (*2)
r1oF TS1 出力 OFF 時間設定
↓MODE (*3)
r1on TS1 出力 ON 時間設定
↓MODE (*3)
A2□□ EV2 警報動作点設定
↓MODE (*1)
r3on TS3 出力 ON 時間設定
↓MODE (*3)
最初の設定項目へ戻る

PTN/STEP 表示器に選択したパターン番号を表示します。
PTN/STEP 表示灯は消灯。

制御パラメータ設定モード

∧+MODE

AT AT 実行／解除選択
↓MODE
Pblt PID ブロック番号選択
↓MODE
P□□□ OUT1 比例帯設定
↓MODE (※)
I□□□ 積分時間設定
↓MODE (※)
d□□□ 微分時間設定
↓MODE (※)
Arw ARW 設定
↓MODE (※)
⑩ c□HY OUT1 比例周期設定
↓MODE
HYS□ OUT1 ON／OFF 動作すきま設定
↓MODE
oLH□ OUT1 上限設定
↓MODE
oLL□ OUT1 下限設定
↓MODE
orAr OUT1 変化率リミット設定
↓MODE
cAcr OUT2 動作選択
↓MODE

P_b□ OUT2 比例帯設定
↓MODE (※)
c_b□ OUT2 比例周期設定
↓MODE
HYSb OUT2 ON／OFF 動作すきま設定
↓MODE
oLHb OUT2 上限設定
↓MODE
oLLb OUT2 下限設定
↓MODE
db□□ オーバーラップ／デッドバンド設定
↓MODE
⑪ conr 正／逆動作選択
↓MODE
H1□□ ヒータ断線警報 1 設定
↓MODE
H2□□ ヒータ断線警報 2 設定
↓MODE
LP_r ループ異常警報時間設定
↓MODE
LP_H ループ異常警報動作幅設定
↓MODE
最初の設定項目へ戻る

(※):PTN/STEP 表示器に PID ブロック番号を表示します。
PTN/STEP 表示灯は消灯。

ウエイトパラメータ設定モード

∧+∨ (3 秒)

WAIT ウエイト値設定
↓MODE
uAcr ステップ番号 1 ウエイト機能 有効／無効選択
↓MODE (※)
uAcr ステップ番号 2 ウエイト機能 有効／無効選択
↓MODE (※)
ステップ 2～10 の選択項目を表示します。
uAcr ステップ番号 10 ウエイト機能 有効／無効選択
↓MODE (※)
最初の設定項目へ戻る

(※):PTN/STEP 表示器に選択したパターン番号を表示します。
PTN/STEP 表示灯にステップ番号が点灯します。

エンジニアリング設定モード 1

∨+MODE (3 秒)

Lock 設定値ロック選択
↓MODE
LoSE 設定値ロック時変更可能項目選択
↓MODE
Sot□ センサ補正係数設定
↓MODE
So□□ センサ補正設定
↓MODE
FILT PV フィルタ時定数設定
↓MODE
cnSL 通信プロトコル選択
↓MODE
cnno 機器番号設定
↓MODE
cnSP 通信速度選択
↓MODE
cnPr データビット／パリティ選択
↓MODE
cnSt ストップビット選択
↓MODE
cndy 応答時間遅延設定
↓MODE
SA_b SVTC バイアス設定
↓MODE (*4)
最初の設定項目へ戻る

PTN/STEP 表示器，PTN/STEP 表示灯共に消灯。

エンジニアリング設定モード 2

∧+∨+MODE (3 秒)

① SEnS 入力種類選択
↓MODE
② SrLH 1370 スケーリング上限設定
↓MODE
③ SrLL -200 スケーリング下限設定
↓MODE
④ dP□□ 小数点位置選択
↓MODE (*5)
⑤ Evo1 0000 イベント出力 EV1 割付選択
↓MODE (*6)
A1EA no□□ EV1 警報 0 設定有効／無効選択
↓MODE (*6)
A1HY EV1 警報動作すきま設定
↓MODE (*1)
A1dy 0000 EV1 警報動作遅延タイマ設定
↓MODE (*1)
A1LA nonL EV1 警報動作励磁／非励磁選択
↓MODE (*1)
Evo2 0000 イベント出力 EV2 割付選択
↓MODE (*6)
A2EA no□□ EV2 警報 0 設定有効／無効選択
↓MODE (*6)
A2HY EV2 警報動作すきま設定
↓MODE (*1)

A2dy 0000 EV2 警報動作遅延タイマ設定
↓MODE (*1)
A2LA nonL EV2 警報動作励磁／非励磁選択
↓MODE (*1)
Evo3 0000 イベント出力 EV3 割付選択
↓MODE (*6)
A3EA no□□ EV3 警報 0 設定有効／無効選択
↓MODE (*6)
A3HY EV3 警報動作すきま設定
↓MODE (*1)
A3dy 0000 EV3 警報動作遅延タイマ設定
↓MODE (*1)
A3LA nonL EV3 警報動作励磁／非励磁選択
↓MODE (*1)
Evi1 0000 イベント入力 DI1 割付選択
↓MODE
Evi2 0000 イベント入力 DI2 割付選択
↓MODE
trnS Pv□□ 伝送出力選択
↓MODE
trLH 1370 伝送出力上限設定
↓MODE
trLL -200 伝送出力下限設定
↓MODE

⑥ ni_S □□□□ ステップ時間単位選択
↓MODE
⑦ Pr_Er SrnP 停電復帰後状態選択
↓MODE
⑧ S_SV 0000 プログラム制御開始時のステップ SV 設定
↓MODE
⑨ S_St Pv□□ プログラム制御開始方式選択
↓MODE
PErn 0000 パターンエンド出力時間設定
↓MODE
AT_b 20 AT バイアス設定
↓MODE
EoUt oFF□ 入力異常時出力状態選択
↓MODE
tIME 0000 表示時間設定
↓MODE
Err_F no□□ Err 表示機能選択
↓MODE
最初の設定項目へ戻る

PTN/STEP 表示器，PTN/STEP 表示灯共に消灯。

●初期設定について

パターン設定，イベント設定を行う前に，初期設定を行ってください。
・エンジニアリング設定モード 2 の①～⑨
・制御パラメータ設定モードの⑩，⑪

パターン連結選択		Loc5	ロック 5	ストップビット選択		r□□F	R	32～3200 °F	0000	小数点以下 3 桁	□020	加熱冷却制御出力*	停電復帰後状態選択		
----	連結無し	設定値ロック時変更可能項目選択		□□□1	1 ビット	S□□F	S	32～3200 °F	イベント出力 EV1～3 割付選択		*：イベント出力 EV2 割付選択項目の場合，表示します。		SrnP	停電復帰後停止	
cHIn	連結有り	Sb□□	ステップ SV 設定＋ステップ時間設定	□□□2	2 ビット	b□□F	B	32～3308 °F	□000	動作無し	EV1～3 警報 0 設定 有効／無効選択		conF	停電復帰後継続	
AT 実行／解除選択		SbEb	ステップ SV 設定＋ステップ時間設定＋EV□警報動作点設定	入力種類選択		E□□F	E	-328～1472 °F	□001	警報出力 上限警報	no□□	無効	HoLd	停電復帰後一時停止	
----	AT 解除			t□□C	K -200～1370 °C	r□_F	T	-328.0～752.0 °F	□002	警報出力 下限警報	YES□	有効	プログラム制御開始方式選択		
Ar□□	AT 実行	通信プロトコル選択		t□_C	K -200.0～400.0 °C	n□□F	N	-328～2372 °F	□003	警報出力 上下限警報	EV1～3 警報動作 励磁／非励磁選択		Pv□□	PV スタート	
OUT2 動作選択		noAL	神港標準	J□□C	J -200～1000 °C	PL2F	PL-II	32～2534 °F	□004	警報出力 上下限警報個別設定	noAL	励磁	Pvr□	PVR スタート	
Air□	空冷	Sbr□	設定値デジタル伝送（神港標準プロトコル）	r□□C	R 0～1760 °C	c□□F	C(W/Re5-26)	32～4199 °F	□005	警報出力 上下限範囲警報	rEVS	非励磁	Sb□□	SV スタート	
oiL□	油冷	Sbr□	設定値デジタル受信器（神港標準プロトコル）	S□□C	S 0～1760 °C	Pr_F	Pt100	-328.0～1562.0 °F	□006	警報出力 上下限範囲警報個別設定	イベント入力 DI1, DI2 割付選択		入力異常時出力状態選択		
WAT□	水冷	modA	Modbus ASCII モード	b□□C	B 0～1820 °C	JPrF	JPt100	-328.0～932.0 °F	□007	警報出力 絶対値上限警報	□000	動作無し	oFF□	出力 OFF	
正／逆動作選択		modr	Modbus RTU モード	E□□C	E -200～800 °C	Pr□F	Pt100	-328～1562 °F	□008	警報出力 絶対値下限警報	□001	パターン番号選択機能	on□□	出力 ON	
HEAt	逆動作	通信速度選択		r□_C	T -200.0～400.0 °C	JPtF	JPt100	-328～932 °F	□009	警報出力 待機付き上限警報	□002	正動作／逆動作切り替え	Err 表示機能選択		
cool	正動作	□□96	9600 bps	n□□C	N -200～1300 °C	420A	4～20 mA	-2000～10000	□010	警報出力 待機付き下限警報	□003	プログラム制御 実行／停止切り替え	no□□	無効	
ステップ 1～10 ウエイト機能有効／無効選択		□192	19200 bps	PL2C	PL-II 0～1390 °C	020A	0～20 mA	-2000～10000	□011	警報出力 待機付き上下限警報	□004	プログラム制御 ホールド／解除切り替え	YES□	有効	
----	無効	□384	38400 bps	c□□C	C(W/Re5-26) 0～2315 °C	01 5V	0～1 V	-2000～10000	□012	警報出力 待機付き上下限警報個別設定	□005	プログラム制御 アドバンス機能			
USE□	有効	データビット／パリティ選択		Pr_C	Pt100 -200.0～850.0 °C	05 5V	0～5 V	-2000～10000	□013	ヒータ断線警報出力	伝送出力選択				
設定値ロック選択		8non	8 ビット／無	JPrC	JPt100 -200.0～500.0 °C	15 5V	1～5 V	-2000～10000	□014	ループ異常警報出力	Pv□□	PV 伝送			
----	ロック無し	7non	7 ビット／無	Pr□C	Pt100 -200～850 °C	0 10V	0～10 V	-2000～10000	□015	タイムシグナル出力	Sb□□	SV 伝送			
Loc1	ロック 1	8Edn	8 ビット／偶数	JPrC	JPt100 -200～500 °C	小数点位置選択			□016	AT 中出力	Mv□□	MV 伝送			
Loc2	ロック 2	7Edn	7 ビット／偶数	t□□F	K -328～2498 °F	□□□0	小数点無し		□017	パターンエンド出力	ステップ時間単位選択				
Loc3	ロック 3	8odd	8 ビット／奇数	t□_F	K -328.0～752.0 °F	□□00	小数点以下 1 桁		□018	通信コマンドによる出力	ni□□	時:分			
Loc4	ロック 4	7odd	7 ビット／奇数	J□□F	J -328～1832 °F	□000	小数点以下 2 桁		□019	RUN 出力	SEc□	分:秒			