# クイックリファレンス[適合機種: SGS, SGSW, SGSL]

No.SGS12J2　2018.03

## 形名の説明

SGS□-□□□□-0-□

- オプション
  - 0：なし　1：多回転トリマ，
  - 2：防湿処理　3：多回転トリマ＋防湿処理
- 電源電圧
  - 100～240 V AC
- 出力 2 信号*1
- 出力信号*2，出力 1 信号*1
- 入力信号
- シリーズ形名
  - SGS：1 出力仕様　SGSW：2 出力仕様
  - SGSL：1 出力仕様＋シリアル通信仕様

*1：SGSW のみ。
*2：SGS，SGSL のみ。

（入力・出力仕様の詳細については、取扱説明書(詳細版)を参照してください。）

## 端子配列

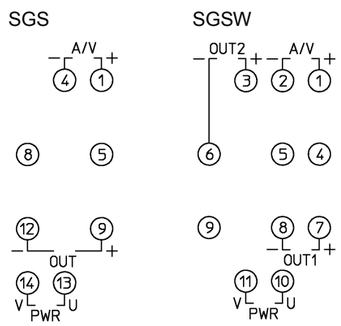


SGSL のみ

RS-485 シリアル通信
モジュラージャックピン配列図

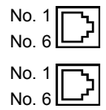


| | |
|---|---|
| No. 1 | COM |
| No. 2 | NC |
| No. 3 | YB(+) |
| No. 4 | YA(-) |
| No. 5 | NC |
| No. 6 | COM |

## 回路構成

SGS，SGSL

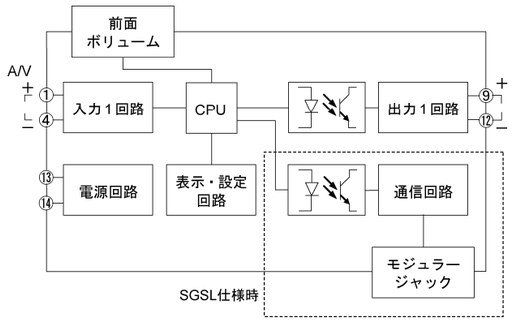


SGSW

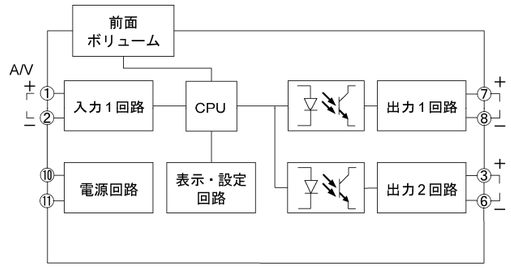


## キャラクタ対応表

| 表示 | -1 | 0 | 1 | 2 | 3 | 4 | 5 | 6 | 7 | 8 | 9 | °C | °F |
|---|---|---|---|---|---|---|---|---|---|---|---|---|---|
| 数字，単位 | -1 | 0 | 1 | 2 | 3 | 4 | 5 | 6 | 7 | 8 | 9 | °C | °F |
| 表示 | A | b | C | d | E | F | G | H | I | J | K | L | M |
| アルファベット | A | B | C | D | E | F | G | H | I | J | K | L | M |
| 表示 | N | o | P | q | R | S | t | U | V | W | X | Y | Z |
| アルファベット | N | O | P | Q | R | S | T | U | V | W | X | Y | Z |

## 選択項目一覧

| 入力種類選択 | |
|---|---|
| 4_A | 4～20 mA (受信抵抗 50 Ω 内蔵) |
| 4_1 | 4～20 mA (受信抵抗 250 Ω) |
| 4_2 | 4～20 mA (受信抵抗 50 Ω) |
| 020A | 0～20 mA (受信抵抗 250 Ω) |
| 0 16A | 0～16 mA (受信抵抗 62.5 Ω) |
| 2 10A | 2～10 mA (受信抵抗 250 Ω) |
| 0 10A | 0～10 mA (受信抵抗 100 Ω) |
| 1 5A | 1～5 mA (受信抵抗 100 Ω) |
| 0 1A | 0～1 mA (受信抵抗 1000 Ω) |
| 10S0 | 10～50 mA (受信抵抗 10 Ω) |
| 0 1mV | 0～10 mV (入力抵抗 1 MΩ) |
| 05mV | 0～50 mV (入力抵抗 1 MΩ) |
| 06mV | 0～60 mV (入力抵抗 1 MΩ) |
| 00.1V | 0～100 mV (入力抵抗 1 MΩ) |
| 0 1V | 0～1 V (入力抵抗 1 MΩ) |
| 0 5V | 0～5 V (入力抵抗 1 MΩ) |
| 1 5V | 1～5 V (入力抵抗 1 MΩ) |
| -5S0V | -5～5 V (入力抵抗 1 MΩ) |
| 0 10V | 0～10 V (入力抵抗 1 MΩ) |
| -1 10V | -10～10 V (入力抵抗 1 MΩ) |

| 小数点位置選択 | |
|---|---|
| 0 | 無し |
| 00 | 小数点第 1 位 |
| 000 | 小数点第 2 位 |
| 0000 | 小数点第 3 位 |
| **単位表示選択** | |
| NONE | 表示無し |
| PER | % |
| mA | mA |
| VOLt | V |
| CELS | °C |
| **設定登録確認** | |
| YES | 登録する |
| No | 登録しない |
| **出力 1，出力 2 種類選択** | |
| 420A | 4～20 mA |
| 020A | 0～20 mA |
| 0 16A | 0～16 mA |
| 2 10A | 2～10 mA |
| 0 10A | 0～10 mA |
| 0 1mV | 0～10 mV |
| 00.1V | 0～100 mV |
| 0 1V | 0～1 V |
| 0 5V | 0～5 V |
| 1 5V | 1～5 V |
| 0 10V | 0～10 V |
| -5S0V | -5～5 V※1 |
| **出力 1，出力 2 小数点位置選択** | |
| 0 | 無し |
| 00 | 小数点第 1 位 |
| 000 | 小数点第 2 位 |
| 0000 | 小数点第 3 位 |
| **出力 1，出力 2 状態選択** | |
| NOrM | ノーマル |
| REVS | リバース |
| **自動／手動選択** | |
| AUto | 自動 |
| MANU | 手動 |

| 通信速度選択 | |
|---|---|
| 96 | 9600 bps |
| 192 | 19200 bps |
| 384 | 38400 bps |
| **データビット／パリティ選択** | |
| 8NON | 8 ビット/無し |
| 8EVN | 8 ビット/偶数 |
| 8odd | 8 ビット/奇数 |
| **ストップビット選択** | |
| 1 | 1 ビット |
| 2 | 2 ビット |

※1：SGSW では表示されません。

## キー操作フローチャート

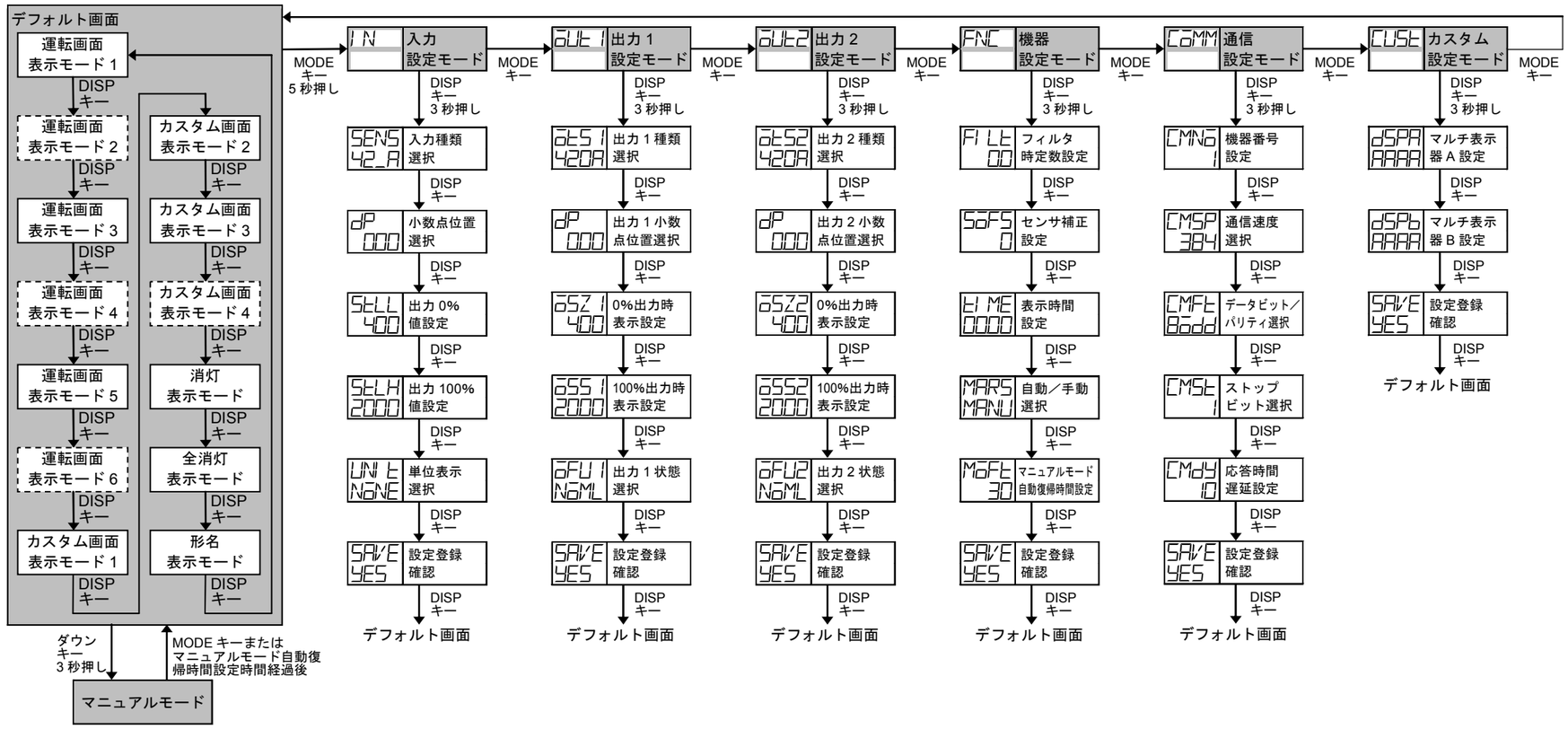


### 表示モード

- [ - - - ] の表示モードは SGSW でのみ表示されます。
- 表示モードの詳細については、取扱説明書(詳細版)を参照してください。

### デフォルト画面

- いずれかの表示モードで MODE キーを押しながら DISP キーを約 3 秒間押すと，その表示モードがデフォルト画面となります。
- デフォルト画面を設定すると DISP キーがロック状態になります。
- デフォルト画面で DISP キーを約 3 秒間押すと，キーロックが解除されます。
- DISP キーがロック状態の場合，DISP キーを押すとマルチ表示器 A に “LOCK” が表示されます。

### 設定モード

- 出力 2 設定モードは SGSW でのみ表示されます。
- 通信設定モードは SGSL でのみ表示されます。
- 各設定モードで MODE キーを約 5 秒間押すとデフォルト画面に遷移します。