ハンディ キャリブレータ T5014

- 1台で電圧・熱電対・測温抵抗体・抵抗値の入出力が可能
- 測定場所を選ばないコンパクト設計
  W98×H204×D42mm 質量 550g
- オートパワーオフ機能搭載
- リードワイヤも収納可能な携帯ケース付き

標準仕様

外形寸法	W98×H204×D42mm (ホルスタを含む)
精度	下記入出力表参照
動作温度	0～50℃
動作湿度	80%RH 以下
最大電圧	30V(端子間,端子と接地間)
電源電圧	乾電池 9V, 006P 形アルカリ 1 個
電池寿命	約 15 時間
保存温度	-10℃～55℃
保存湿度	90%RH 以下
質量	550g (ホルスタを含む)
付属品	取扱説明書 1 部, リードワイヤ CF-36 (クリップ付きリードワイヤ 1 セット), 携帯用ケース 1 個, 乾電池 9V, 006P 形アルカリ 1 個
別売品	補償導線 K: CT5-K-01, 補償導線 J: CT5-J-01,測温抵抗体 3 線式ケーブル: CT5-P3-01

発生性能

(18℃~28℃, 校正後 1 年以内)

出力		出力範囲	分解能	精度
直流電圧	100mV 1V	-10.000～110.000mV -0.10000～1.10000V	0.001mV 0.01mV	0.02% of setting + 0.01% of range
抵抗値*1 *2	400Ω	0.00～400.00Ω	0.01Ω	0.02% of setting + 0.02% of range
熱電対 *3	R	-40～1760℃	1℃	-40～100℃ : 1.5℃ 100～1760℃ : 1.2℃
	S	-20～1760℃	1℃	-20～100℃ : 1.5℃ 100～1760℃ : 1.2℃
	B	400～1800℃	1℃	400～600℃ : 2.0℃ 600～800℃ : 1.5℃ 800～1800℃ : 1.1℃
	E	-200～1000℃	0.1℃	-200～-100℃ : 0.6℃ -100～600℃ : 0.5℃ 600～1000℃ : 0.6℃
	K	-200～1370℃	0.1℃	-200～-100℃ : 0.6℃ -100～400℃ : 0.5℃ 400～1200℃ : 0.7℃ 1200～1370℃ : 0.9℃
	J	-200～1200℃	0.1℃	-200～-100℃ : 0.6℃ -100～800℃ : 0.5℃ 800～1200℃ : 0.7℃
	T	-200～400℃	0.1℃	-200～400℃ : 0.6℃
	N	-200～1300℃	0.1℃	-200～-100℃ : 1.0℃ -100～900℃ : 0.7℃ 900～1300℃ : 0.8℃
測温抵抗体 *1 *2	Pt100	-200～850℃	0.1℃	-200～0℃ : 0.3℃ 0～400℃ : 0.5℃ 400～850℃ : 0.8℃
	Cu50	-50～150℃	0.1℃	-50～150℃ : 0.6℃

測定性能

(18℃~28℃, 校正後 1 年以内)

入力	レンジ	入力範囲	分解能	精度
直流電圧	400mV	0.00～±450.00 mV	10μV	0.02% of reading +0.02% of range
抵抗値*1	400Ω	0.00～450.00Ω	0.01Ω	0.02% of reading +0.02% of range
熱電対*3	R	-40～1760℃	1℃	-40～500℃ : 1.8℃ 500～1760℃ : 1.5℃
	S	-20～1760℃	1℃	-20～500℃ : 1.8℃ 500～1760℃ : 1.5℃
	B	400～1800℃	1℃	400～800℃ : 2.2℃ 800～1000℃ : 1.8℃ 1000～1800℃ : 1.4℃
	E	-200～1000℃	0.1℃	-200～0℃ : 0.9℃ 0～1000℃ : 1.5℃
	K	-200～1370℃	0.1℃	-200～0℃ : 1.2℃ 0～1370℃ : 0.8℃
	J	-200～1200℃	0.1℃	-200～0℃ : 1.0℃ 0～1200℃ : 0.7℃
	T	-200～400℃	0.1℃	-200～0℃ : 1.0℃ 0～400℃ : 0.7℃
	N	-200～1300℃	0.1℃	-200～0℃ : 1.5℃ 0～1300℃ : 0.9℃
測温抵抗体 *1	Pt100	-200～850℃	0.1℃	-200～0℃ : 0.5℃ 0～400℃ : 0.7℃ 400～850℃ : 0.8℃
	Cu50	-50～150℃	0.1℃	-50～0℃ : 0.5℃ 0～150℃ : 0.7℃

*1: 付属品リードワイヤ抵抗値は含まれていません。
*2: 励磁電流範囲: 0.5～2mA, 最大出力電圧 2V 以下
下表製品の測温抵抗体入力の校正には使用できません。

製品機種	TR-400 シリーズ	HR-700 シリーズ	DFT-700 シリーズ
検出	5mA	83.3 μA	0.1mA

*3: 内部温度補償センサ精度は含まれていません。
内部温度補償センサ範囲: -10～50℃, 補償誤差 0.5℃以下
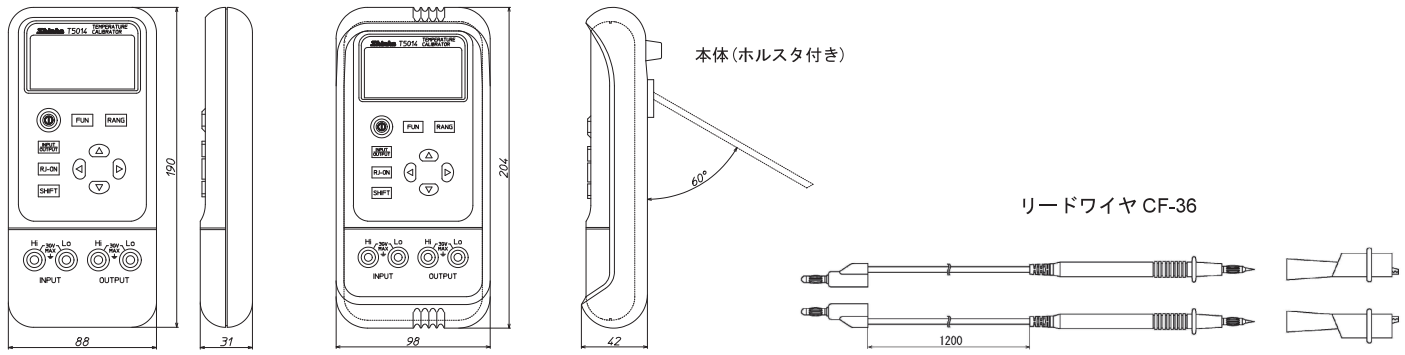
外形寸法(単位:mm)